桃園市政府標準作業流程圖

桃園市各地政事務所辦理建物第一次測量作業

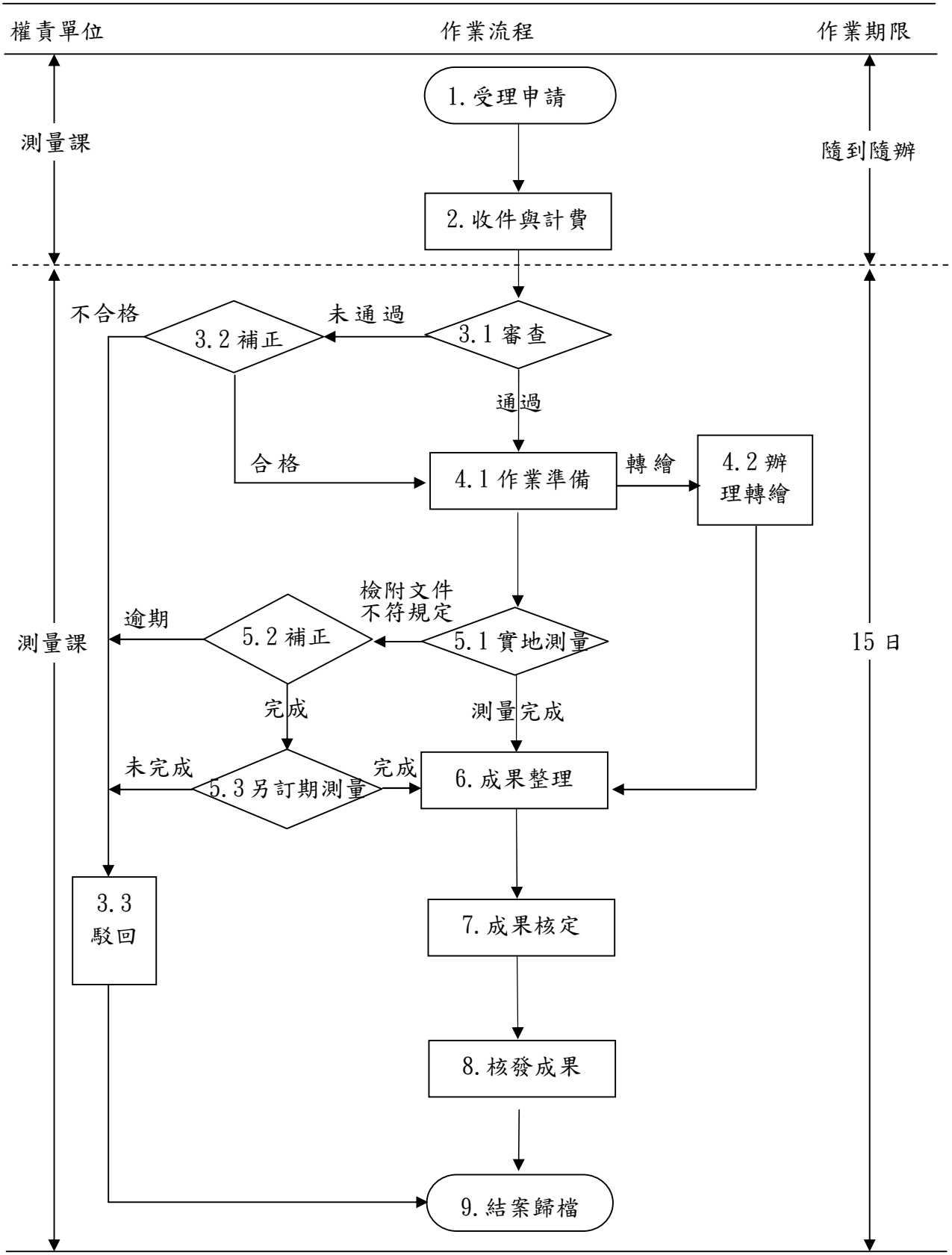

※申請撤回應於測量日期前以書面提出